ELEKTROSTANDARD®

Схема сборки светильника Diadema S

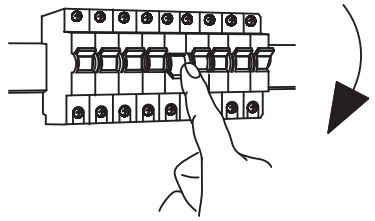

А Выключить

Б

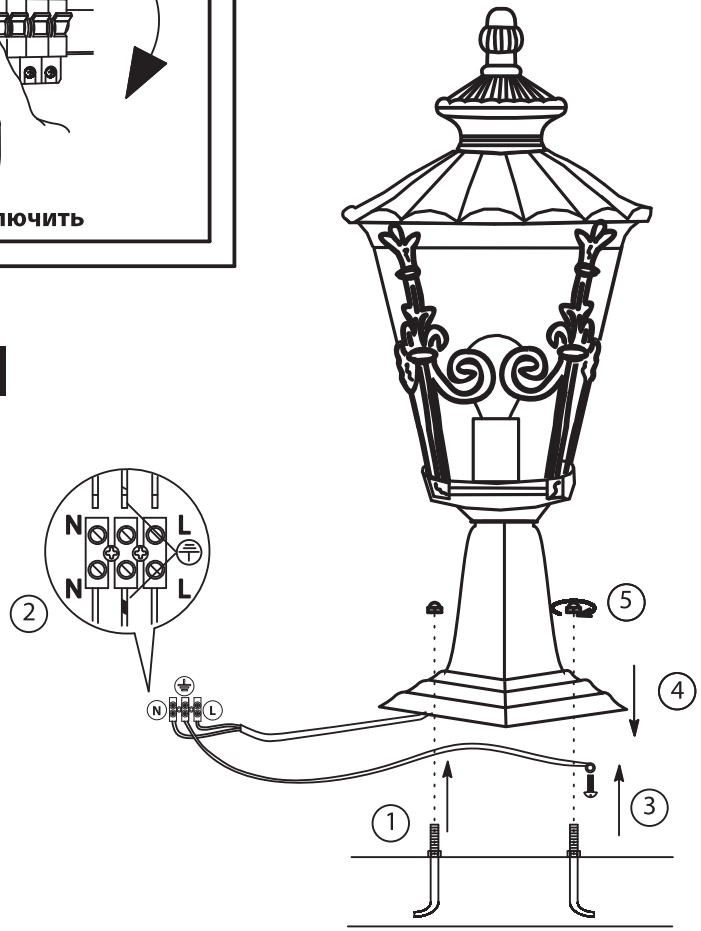

1. В месте установки светильника подготовьте электропроводку и установите крепежные болты.
2. Соедините проводку сети питания с внутренней проводкой светильника.
3. Закрепите провод заземления на корпусе светильника.
4, 5. Установите светильник и зафиксируйте декоративными гайками.

В

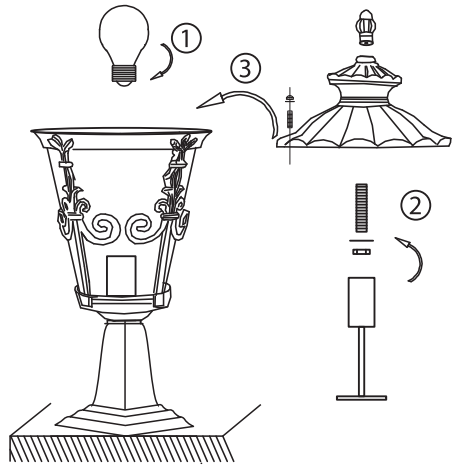

1. Установите лампу.
2. Прикрутите декоративный элемент.
3. Зафиксируйте крышку светильника декоративными гайками.

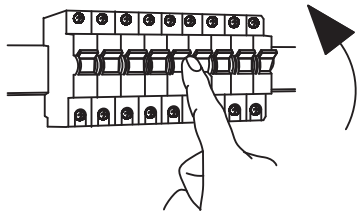

Г Включить